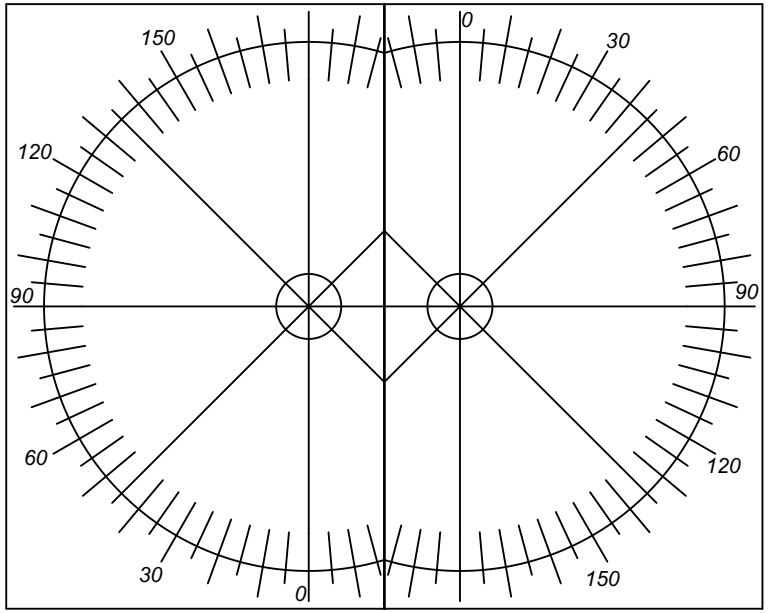
0
30
60
90
120
150
0
30
60
90
120
150

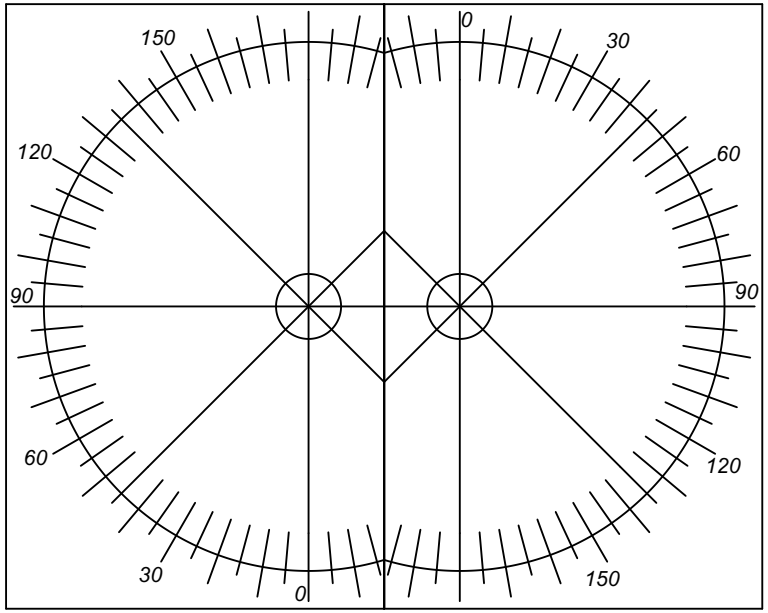
0
30
60
90
120
150
0
30
60
90
120
150

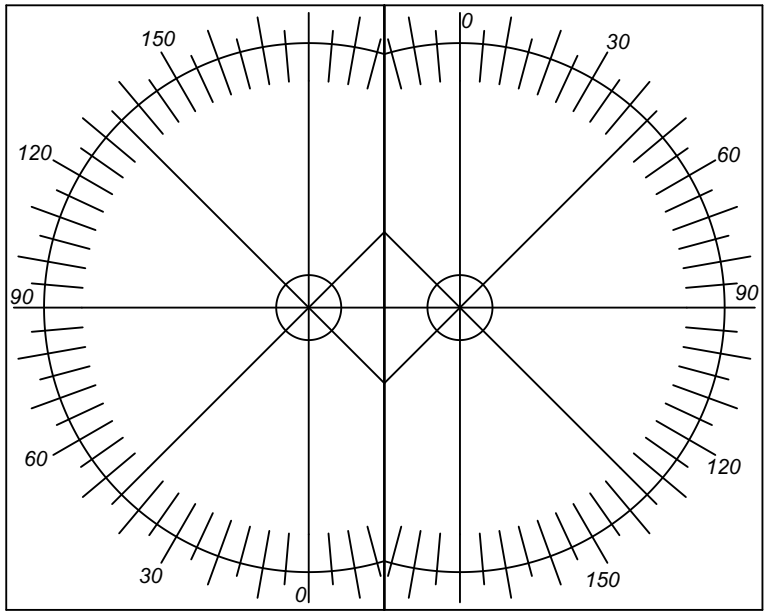
0
30
60
90
120
150
0
30
60
90
120
150

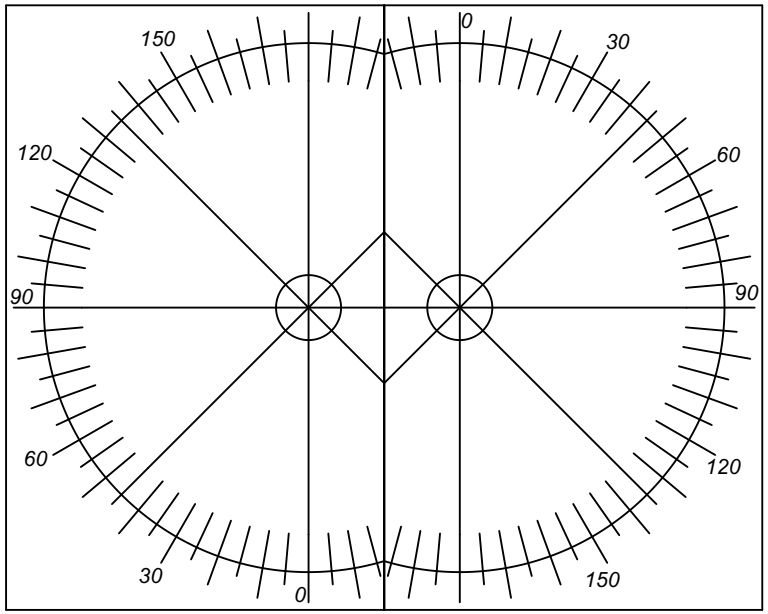
0
30
60
90
120
150
0
30
60
90
120
150